DETALHE L11 FIXAÇÃO DO SUPORTE DE FORRO (ISO CAR) EM ESTRUTURA EXISTENTE

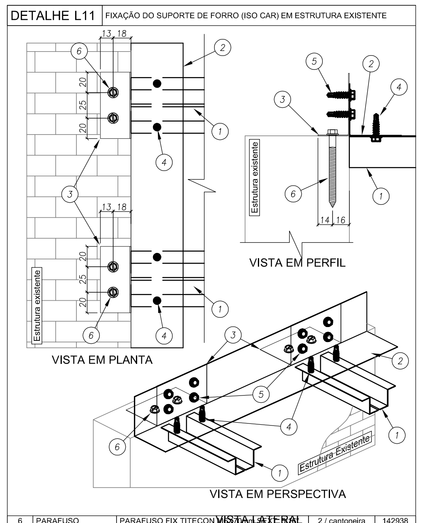

ITEM	DESCRIÇÃO	ESPECIFICAÇÃO	CONSUMO	CÓDIGO
6	PARAFUSO	PARAFUSO FIX TITECON M6X70mm	2 / cantoneira	142935
5	PARAFUSO	LSF PB 12 - 14 x 7/8" P01 ECOSEAL	4 / cantoneira	142936
4	PARAFUSO	LSF PB 12 - 14 x 7/8" P01 ECOSEAL	2 / cantoneira	142936
3	CANTONEIRA	L 60 x 30 # 1,25 mm Galvalume Full Hard	1 / cantoneira	130420
2	CANTONEIRA	L 50 x 50 #0,50 mm	ver lista	130406
1	SUPORTE de FORRO	ISO CAR 3020 # 0,50 mm Galvalume Full Hard	ver lista	130415

VISTA LATERAL

DETALHE L12 FIXAÇÃO DO SUPORTE DE FORRO (ISO CAR) EM ESTRUTURA EXISTENTE

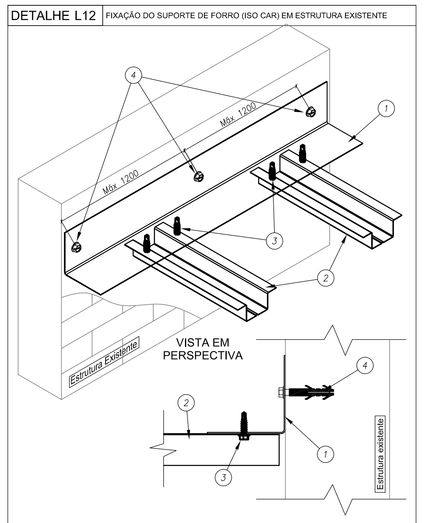

ITEM	DESCRIÇÃO	ESPECIFICAÇÃO	CONSUMO	CÓDIGO
4a	BUCHA	BUCHA PLÁSTICA Mx7 10MM	1 / par Macon	145499
4	PARAFUSO	PARAFUSO FIX TITECON M6X70mm SEXT. 5/16"	1 a cada 1500 mm	142938
3	PARAFUSO	LSF PB 12 - 14 x 7/8" P01 ECOSEAL	2 / cantoneira	142936
2	SUPORTE de FORRO	ISO CAR 3020 # 0,50 mm Galvalume Full Hard	ver lista	130415
1	CANTONEIRA	L 50 x 50 #0,50 mm	ver lista	130405

DETALHE L13 FIXAÇÃO DO SUPORTE DE FORRO E TRAVAMENTO DAS TERÇAS

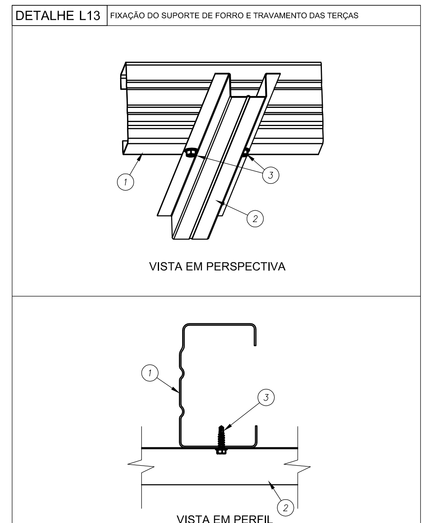

ITEM	DESCRIÇÃO	ESPECIFICAÇÃO	CONSUMO	CÓDIGO
3	PARAFUSO	LSF PB 12 - 14 x 7/8" P01 ECOSEAL	2 / ligação	142936
2	SUPORTE de FORRO	ISO CAR 3020 # 0,80 mm Galvalume Full Hard	ver lista	130415
1	BANZO INFERIOR	ISO UE # 0,80 mm Galvalume Full Hard	ver lista	130414

DETALHE L14 FIXAÇÃO DA MÃO-FRANCESA NO BANZO INFERIOR DAS TESOURAS

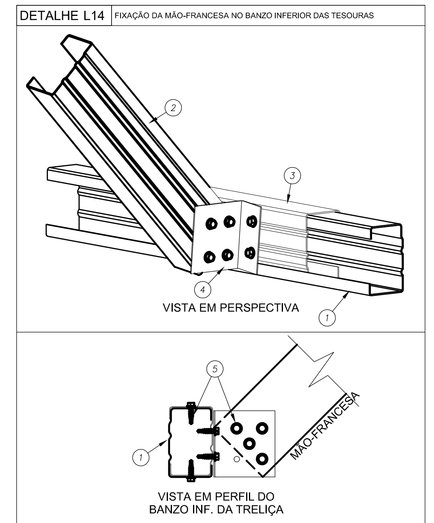

ITEM	DESCRIÇÃO	ESPECIFICAÇÃO	CONSUMO	CÓDIGO
5	PARAFUSO	LSF PB 12 - 14 x 7/8" P01 ECOSEAL	6 / reforço	142936
4	CANTONEIRA	L 60 x 30 # 1,25 mm Galvalume Full Hard	1 / ligação	130420
3	LUVA	ISO UE # 0,80 mm Galvalume Full Hard	1 / ligação	130414
2	MÃO-FRANCESA	ISO UE # 0,80 mm Galvalume Full Hard	ver lista	130414
1	BANZO INF.	ISO UE # 0,80 mm Galvalume Full Hard	ver lista	130414

DETALHE L15 LIGAÇÃO DO CONTRAVETAMENTO (ISO CAR) NO MONTANTE (2 x ISO UE)

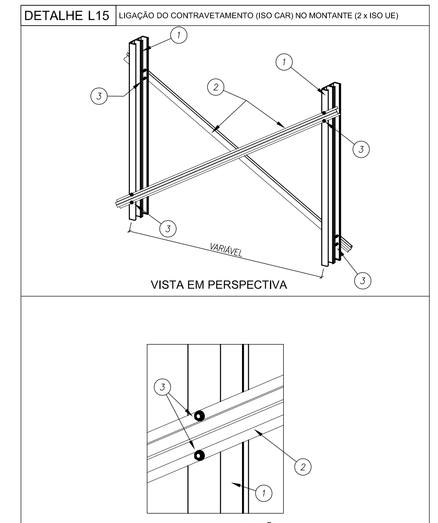

ITEM	DESCRIÇÃO	ESPECIFICAÇÃO	CONSUMO	CÓDIGO
3	PARAFUSO	LSF PB 12 - 14 x 7/8" P01 ECOSEAL	4 / montante	142936
2	CONTRAVENTO	ISO CAR 3020 # 0,80 mm Galvalume Full Hard	ver lista	130415
1	MONTANTE	ISO UE # 0,80 mm Galvalume Full Hard	ver lista	130414

TABELA DE AÇÕES			
AÇÃO	DESCRIÇÃO	VALOR	UNIDADE
PP1	PESPO PRÓPRIO ESTRUTURA LSF	8,0	kgf/m²
PP2	PESPO PRÓPRIO TELHAS	12,0	kgf/m²
PP3	PESPO PRÓPRIO ESTRUTURA CIVIL-300	15,0	kgf/m
SC1	SOBRECARGA	25,0	kgf/m²
V1	VENTO	100,0	kgf/m²

QUADRO DE CARGAS (valores em kgf)			
DETALHE	PP (sentido gravitacional)	SC (sentido gravitacional)	V (oposto ao sentido gravitacional)
M01	155,13	114,22	-456,88
M02	444,60	493,83	-1975,34
L8A	244,75	305,94	-1223,75
L8A'	428,09	535,11	-2140,45
L8B	230,84	288,55	-1154,22
L10	57,85	72,31	-289,25

TABELA DE SIGLAS	
TAG	DESCRIÇÃO
TC	TERÇA DE COBERTURA
CB	CAIBRO
TA	TRAVAMENTO
LV	LUVA
RF	REFORÇO
TS	TESOURA
CT	CANTONEIRA DE FORRO
SF	SUPORTE DE FORRO
TF	TERÇA DE FECHAMENTO

ESPECIFICAÇÕES:

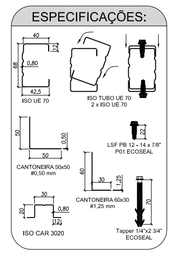

NOTAS:

- A PLATIBANDA DEVE POSSUIR O NÍVEL MÍNIMO DE +4,46m, SENDO 1,20m ACIMA DO NÍVEL DO BANZO INFERIOR DAS TESOURAS, CONFORME INDICADO NO CORTE 4 DA PRANCHA TIPO1-ARQ-CRT-GER0-05-06_R02.DWG.

- AS PLATIBANDAS EM ALVENARIA, VIGAS DE CONCRETO E DEMAIS ELEMENTOS DE SUSTENTAÇÃO DA ESTRUTURA DEVEM POSSUIR FCK,MIN = 15MPA E RESISTIR AOS CARREGAMENTOS INDICADOS NA NOTA 5 E QUADRO DE CARGAS, SENDO RESPONSABILIDADE DA EXECUÇÃO E RESISTÊNCIA DO REBOCO POR CONTA DO CLIENTE.

- O POL DO BLOCO CENTRAL E DA SALA MULTIUSO DO BLOCO B POSSUI O VALOR DE 3,07 METROS DEVIDO A NECESSIDADE DE APOIO DAS TRELIÇAS LSF NAS VIGAS DE CONCRETO QUE ESTÃO INDICADOS NO NÍVEL +3,26.

- AS CHAPAS PERFURADAS FIXADAS NA PLATIBANDA DO BLOCO CENTRAL E DA SALA MULTIUSO DO BLOCO B DEVEM POSSUIR 950 MILIMETROS DE ALTURA, SENDO A FIXAÇÃO INFERIOR NA VIGA METÁLICA EM AÇO CIVIL-300 E A FIXAÇÃO SUPERIOR NAS TERÇAS DE FECHAMENTO EM LSF.

- FORAM PREVISTAS AÇÕES PERMANENTES E VARIÁVEIS, SENDO O PESO PRÓPRIO DA ESTRUTURA E TELHAS, SOBRECARGA DE UTILIZAÇÃO E AÇÃO DE VENTO. OS VALORES CARACTERÍSTICOS DOS CARREGAMENTOS NAS BASES ESTÃO INDICADOS NO QUADRO DE CARGAS PRESENTE NESTE PROJETO.

- AS CHAPAS PERFURADAS DE FECHAMENTO VERTICAL ASSIM COMO SUAS FIXAÇÕES SÃO DE RESPONSABILIDADE DO CLIENTE.

- O CLIENTE DEVE DISPOR DAS BASES EM CONCRETO NIVELADAS E MACIÇAS PARA FIXAÇÃO DAS TRELIÇAS LSF CONFORME DETALHE L8A E INDICAÇÕES NAS VISTAS "BLOCO A - PLANTA DE COBERTURA - LOCAÇÃO DAS BASES" E "BLOCO B - PLANTA DA COBERTURA - LOCAÇÃO DAS BASES".

REFERÊNCIAS:

- MEMORIAL DESCRITIVO E ESPECIFICAÇÕES TÉCNICAS;
- PLANILHA DE QUANTITATIVOS.
- PROJETOS:

TIPO1-SCF-PLB-N000-06_R02.dwg
TIPO1-SFS/FLD-GER0-03_R02.dwg
TIPO1-ARQ-FOR-GER0-07-08_R02.dwg
TIPO1-SCF-PLD-N000-11_R02.dwg
TIPO1-SCF-PLB-N310-12_R02.dwg
TIPO1-SFS/FLD-GER0-01_R02.dwg
TIPO1-ARQ-COB-GER0-11_R02.dwg
TIPO1-ARQ-FOR-GER0-10_R02.dwg
TIPO1-SFN-PLD-GER0-01_R02.dwg
TIPO1-ARQ-CRT-GER0-05-06_R02.dwg
TIPO1-ARQ-PLB-GER0-02_R02.dwg

DETALHE L16 DETALHE DE EMENDA (ISO UE) NA TERÇA (ISO UE)

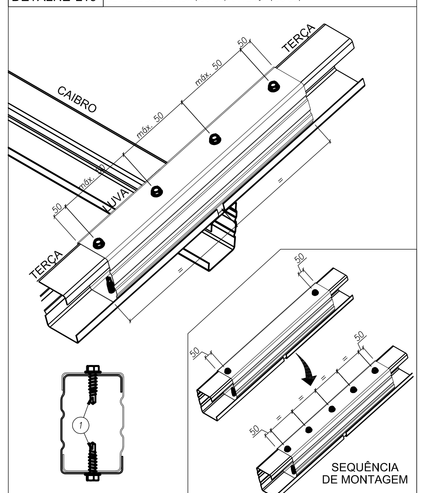

REPETIR A SEQUÊNCIA ATÉ A DISTÂNCIA ENTRE OS PARAFUSOS ATINGIR 100 mm OU MENOS

ITEM	DESCRIÇÃO	ESPECIFICAÇÃO	CONSUMO	CÓDIGO
1	PARAFUSO	LSF PB 12 - 14 x 7/8" P01 ECOSEAL	2 a cada 500 mm	142936

DETALHE L17A FIXAÇÃO DAS TERÇAS DE FECHAMENTO NO MONTANTE DA TRELIÇA

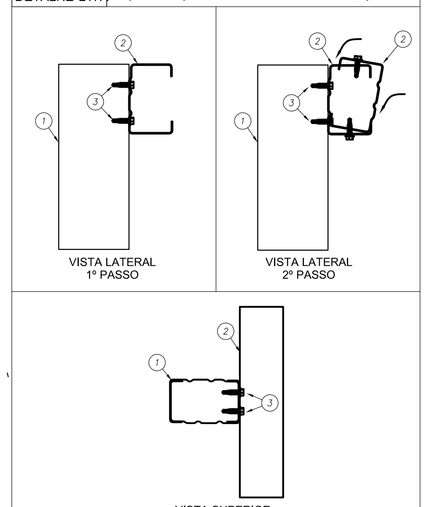

ITEM	DESCRIÇÃO	ESPECIFICAÇÃO	CONSUMO	CÓDIGO
3	PARAFUSO	PARAFUSO FIX LSF PB12 - 14 X 3/4" P1	4 / ligação	142943
2	TERÇA DE FECH.	ISO UE # 0,80 mm Galvalume Full Hard	ver lista	130414
1	MONTANTE	ISO UE # 0,80 mm Galvalume Full Hard	ver lista	130414

DETALHE L17B FIXAÇÃO DAS TERÇAS DE FECHAMENTO NO MONTANTE DA TRELIÇA

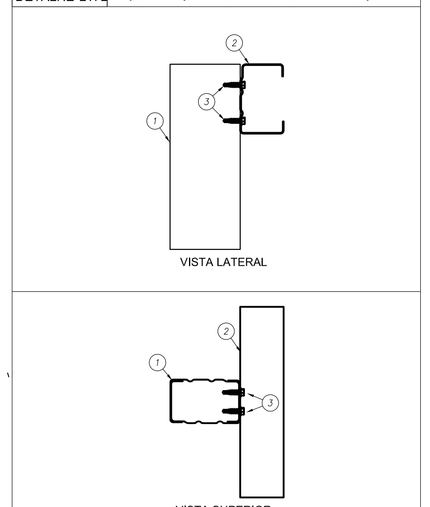

ITEM	DESCRIÇÃO	ESPECIFICAÇÃO	CONSUMO	CÓDIGO
3	PARAFUSO	PARAFUSO FIX LSF PB12 - 14 X 3/4" P1	4 / ligação	142943
2	TERÇA	ISO UE # 0,80 mm Galvalume Full Hard	ver lista	130414
1	MONTANTE	ISO UE # 0,80 mm Galvalume Full Hard	ver lista	130414

DETALHE L17C TERÇAS DE FECHAMENTO - BLOCO C

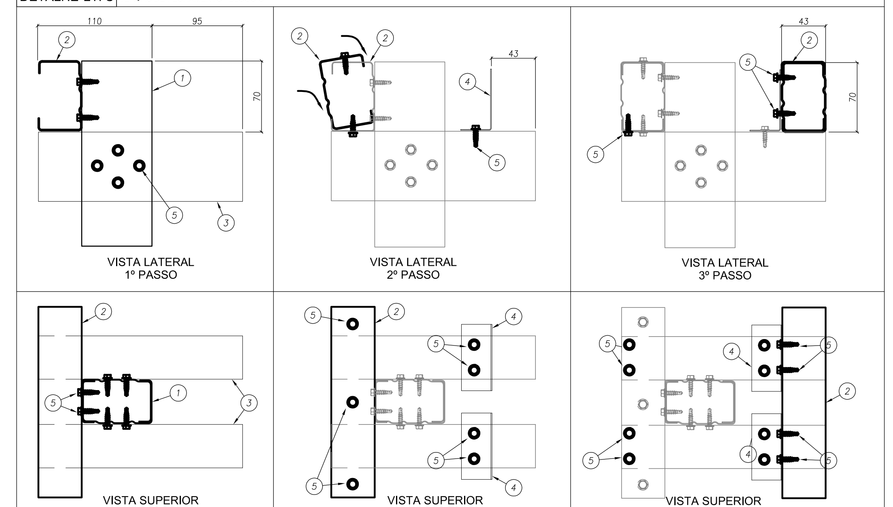

ITEM	DESCRIÇÃO	ESPECIFICAÇÃO	CONSUMO	CÓDIGO
3	TRAVAMENTO	ISO UE # 0,80 mm Galvalume Full Hard	ver lista	130414
2	TERÇA	ISO UE # 0,80 mm Galvalume Full Hard	ver lista	130414
1	MONTANTE	ISO UE # 0,80 mm Galvalume Full Hard	ver lista	130414
5	PARAFUSO	PARAFUSO FIX LSF PB12 - 14 X 3/4" P1	28 / ligação	142943
4	CANTONEIRA	L 60 x 30 # 1,25 mm Galvalume Full Hard	2 / ligação	130420

DETALHE L18 TRANSPASSE DA CALHA

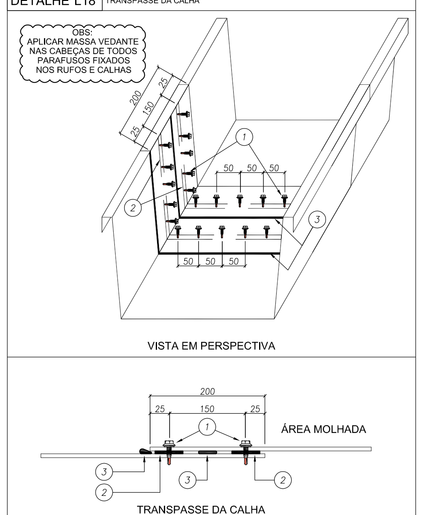

ITEM	DESCRIÇÃO	ESPECIFICAÇÃO	CONSUMO	CÓDIGO
3	MASSA VEDANTE TELHAS (BRANCO)		1 tubo / 25 m	144059
2	FITA DE VEDAÇÃO TACKY TAPE (12,2M X 22,2MM)		1 rolo / 12,2 m	143105
1	PAR COSTURA PB1/4-14 X 7/8 P1		1 pc / 50 mm	141580

DETALHE L19 BOCAL DA CALHA

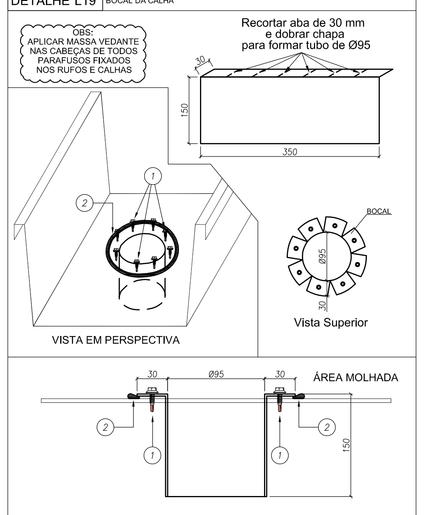

ITEM	DESCRIÇÃO	ESPECIFICAÇÃO	CONSUMO	CÓDIGO
2	MASSA VEDANTE TELHAS (BRANCO)		1 tubo / 25 m	144059
1	PAR COSTURA PB1/4-14 X 7/8 P1		1 pc / 50 mm	141580

DETALHE L20 TAMPA E SUPORTES DA CALHA

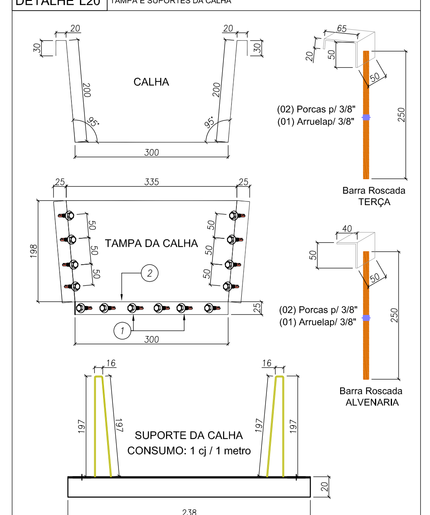

ITEM	DESCRIÇÃO	ESPECIFICAÇÃO	CONSUMO	CÓDIGO
3	CONJUNTO SUPORTE DE CALHA		1 cj / 1 m	-
2	MASSA VEDANTE TELHAS (BRANCO)		1 tubo / 25 m	144059
1	PAR COSTURA PB1/4-14 X 7/8 P1		1 pc / 50 mm	141580

DETALHE L21 MONTAGEM DO SUPORTE DE CALHA

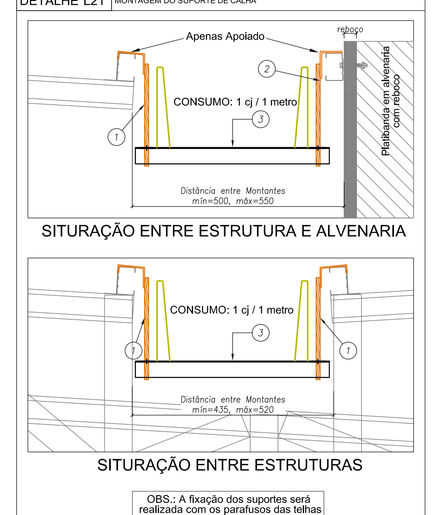

OBS.: A fixação dos suportes será realizada com os parafusos das telhas

ITEM	DESCRIÇÃO	ESPECIFICAÇÃO	CONSUMO	CÓDIGO
3	SUPORTE DA CALHA		1 pç = 3 m	145202
2	BARRA ROSCADA ALVENARIA		1 pç = 3 m	145202
1	BARRA ROSCADA TERÇA		1 pç / 500 mm	141580

Nº	DATA	DESCRIÇÃO
02	JANEIRO/ 2017	Atendimento à NBR 9050/ 2015; Alteração: quadro de áreas, fechamento frontal, sanitários infantis 1 e 2, altura da platibanda, mobiliário e equipamento, altura da cerâmica nos sanitários, cor dos portões dos solários e altura da porta PA4; Acréscimo: do gradil e quadro de cargas no castelo d'água, de duchas higiênicas e escaninhos pré-escola.
01	JULHO/ 2016	Alteração paredes - shaft para tubulação hidráulica e detalhamento; alteração da altura da platibanda.

CONTROLE DE REVISÕES

FNDE Fundo Nacional de Desenvolvimento da Educação — Ministério da Educação

PROJETO PADRÃO - FNDE

PROPRIETÁRIO: :

ENDEREÇO:

MUNICÍPIO – UF:

PROPRIETÁRIO

RESP. TÉCNICO — CREA

AUTOR DO PROJETO — CAU

DLFO — CREA — RA

OBSERVAÇÕES:

PROGRAMA PROINFÂNCIA - PROJETO TIPO 1

PROJETO DE ESTRUTURA

COORDENAÇÃO: CGEST - Coordenação Geral de Infraestrutura Educacional

ESTRUTURA METÁLICA
DETALHES CONSTRUTIVOS

SMT

FORMATO (1050x640) — REVISÃO R.00 R.01 R.02 — ESCALA INDICADA — DATA EMISSÃO JANEIRO/2017 — PRANCHA 11/15